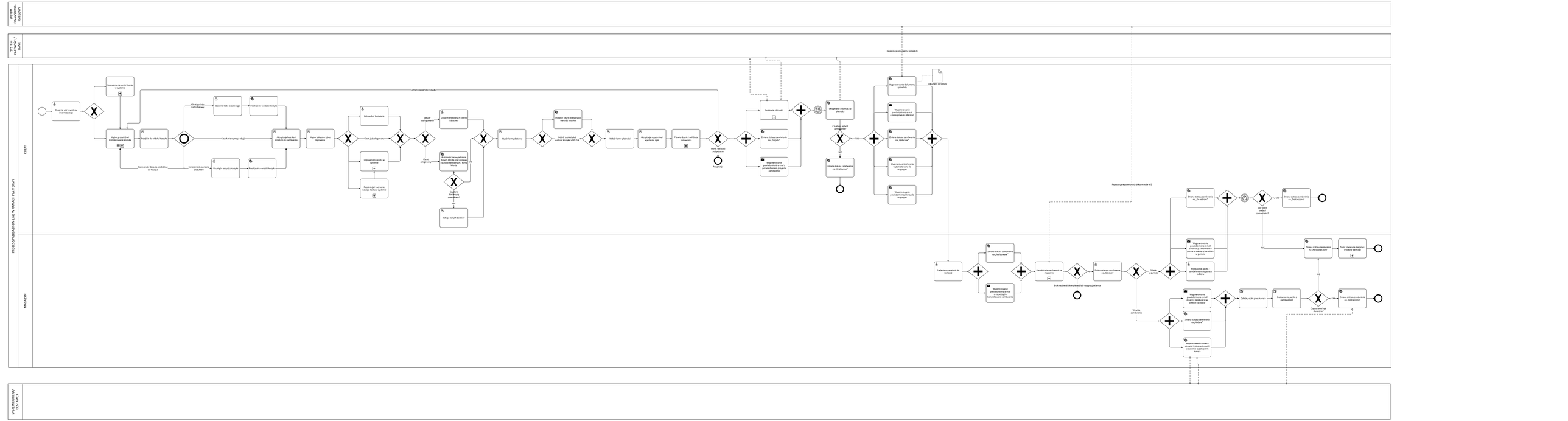
SYSTEM FINANSOWO-KSIĘGOWY
SYSTEM PŁATNOŚCI / BANK
PROCES SPRZEDAŻY ON-LINE W RAMACH PLATFORMY
KLIENT
MAGAZYN
SYSTEM KURIERA / DOSTAWCY
Rejestracja dokumentu sprzedaży
Dokument sprzedaży
Rejestracja wystawionych dokumentów WZ
Otwarcie witryny sklepu internetowego
Logowanie na konto klienta w systemie
Wybór produktów i kompletowanie koszyka
Zmiana zawartości koszyka
Klient posiada kod rabatowy
Dodanie kodu rabatowego
Przeliczenie wartości koszyka
Przejście do widoku koszyka
Koszyk dla wymagającej odbiorcy
Kontrola(): dostępna produktów do koszyka
Kontrola(): usunięcie produktów
Usunięcie pozycji z koszyka
Przeliczenie wartości koszyka
Akceptacja koszyka i przejście do zamówienia
Wybór zakupów z/bez logowania
Zakupy bez logowania
Klient już zalogowany
Zakup bez logowania
Uzupełnienie danych klienta (dostawa)
Klient zalogowany
Logowanie na konto w systemie
Rejestracja i tworzenie nowego konta w systemie
Autentyczne wypełnienie danych klienta (dane na potrzebne danych i konta) klienta
Czy dane są prawidłowe?
Zdaja danych dostawy
Wybór formy dostawy
Dodanie kosztu dostawy do wartości koszyka
Dodanie osobnej lub wartość koszyka z DDS PLN
Wybór formy płatności
Akceptacja regulaminu i warunków sprzedaży
Potwierdzenie i walidacja zamówienia
Warunek realizacji zamówienia
Rezygnacja
Realizacja płatności
Zmiana statusu zamówienia na „Przyjęty"
Wygenerowanie powiadomienia e-mail o przyjęciu zamówienia
Otrzymanie informacji o płatności
Czy istnieje opłata? (pobranie)
Zmiana statusu zamówienia na „Realizowane"
Wygenerowanie dokumentu sprzedaży
Wygenerowanie powiadomienia e-mail o potwierdzeniu płatności
Zmiana statusu zamówienia na „Zakończone"
Wygenerowanie zlecenia realizacji towaru do magazynu
Wygenerowanie powiadomienia o zmianach w stanach magazynu
Pobranie zamówienia do realizacji
Zmiana statusu zamówienia na „Realizowane"
Wygenerowanie powiadomienia e-mail o rozpoczęciu kompletowania zamówienia
Kompletacja zamówienia na magazynie
Brak możliwości kompletacji lub niegwarantowanej
Zmiana statusu zamówienia na „Zakończone"
Odbiór w punkcie?
Wysyłka zamówienia
Zmiana statusu zamówienia na „Gotowe do odbioru"
Wygenerowanie powiadomienia e-mail o gotowości zamówienia do odbioru w punkcie
Przekazanie paczki z zamówieniem do punktu odbioru
Wygenerowanie powiadomienia e-mail o odebraniu zamówienia w punkcie na odbiór
Zmiana statusu zamówienia na „Zakończone"
Wygenerowanie numeru przesyłki i rejestracja paczki w systemie kurierskim/ InPost
Odbiór paczki przez kuriera
Doręczenie paczki z zamówieniem
Czy doręczenie udaje się?
Zmiana statusu zamówienia na „Zrealizowane"
Zmiana statusu zamówienia na „Nieodebrane"
Zwrot towaru na magazyn / Ponowna dostawa
Czy Klient odbiera zamówienie?
Zmiana statusu zamówienia na „Zakończone"

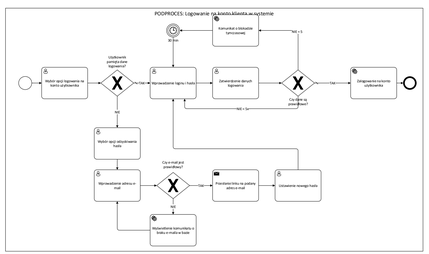
PODPROCES: Logowanie na konto klienta w systemie
Wybór opcji logowania na konto użytkownika
Upływ czasu na logowanie
30 min
Komunikat o ewentualnie wyniesionej
Nie < 5
Czy dane są prawidłowe?
Tak
Zalogowanie na konto użytkownika
Nie
Wprowadzenie loginu i hasła
Zdefiniowanie danych logowania
Wybór opcji odzyskiwania hasła
Wprowadzenie adresu e-mail
Czy e-mail jest prawidłowy?
Wysyłka linku na podany adres e-mail
Utworzenie nowego hasła
Wprowadzenie komunikatu o błędu e-mail w bazie

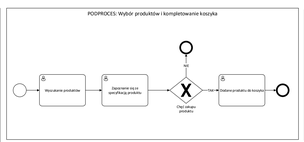
PODPROCES: Wybór produktów i kompletowanie koszyka
Wyszukanie produktów
Zapoznanie się ze specyfikacją produktu
Chęć zakupu produktu
Nie
Tak
Dodanie produktu do koszyka

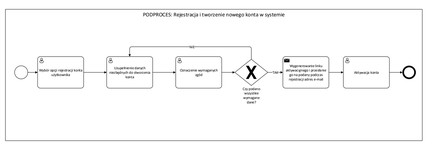
PODPROCES: Rejestracja i tworzenie nowego konta w systemie
Wybór opcji rejestracji konta użytkownika
Uzupełnienie danych niezbędnych do założenia konta
Nie
Oznaczenie wymaganych pól
Czy podane wszystkie dane są poprawne?
Tak
Wygenerowanie linku aktywacyjnego do konta na podanej podczas rejestracji adres e-mail
Aktywacja konta

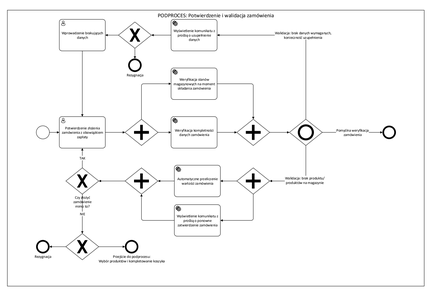
PODPROCES: Potwierdzenie i walidacja zamówienia
Niewyodrębnione brakujące dane?
Tak
Rezygnacja
Uzupełnienie komunikatu o ponownej weryfikacji uzupełnionych danych
Walidacja: brak danych wymaganych, komunikat o uzupełnieniu
Weryfikacja danych dostawy i sposobu dostawy zamówienia
Zdefiniowanie dostawy zamówienia i obowiązkowe zapłaty
Weryfikacja kompletności danych zamówienia
Czy dostawa zamówienia wymaga ID?
Nie
Automatyczne przydzielenie numeru zamówienia
Walidacja: brak produktu/ produktów na magazynie
Wygenerowanie komunikatu z prośbą o ponowne zdefiniowanie zamówienia
Powrót do weryfikacji zamówienia
Rezygnacja
Przejście do widoku/ Wybór produktów i kompletowanie koszyka

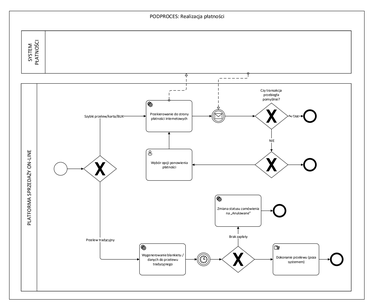
PODPROCES: Realizacja płatności
SYSTEM PŁATNOŚCI
PLATFORMA SPRZEDAŻY ON-LINE
Szybki przelew/karta/BLIK
Przekierowanie do strony płatności internetowych
Czy transakcja przebiegła pomyślnie?
Tak
Nie
Wybór opcji ponownej płatności
Zmiana statusu zamówienia na „Anulowane"
Brak opłaty
Przelew + weryfikacja
Wygenerowanie biletów / danych do przelewu tradycyjnego
Odesłanie przelewu (poza systemem)

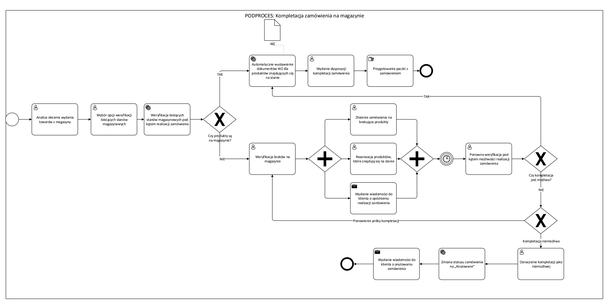
PODPROCES: Kompletacja zamówienia na magazynie
WZ
Kontrola/ezcie wydawcze dokumentów WZ dla produktów znajdujących się w magazynie
Wydanie dyspozycji kompletacji zamówienia
Przygotowanie paczki z zamówieniem
Kontrola/ezcie wydawcze dokumentów WZ dla produktów znajdujących się w magazynie
Wybór opcji weryfikacji biorących dyspozycje magazynowych
Weryfikacja brakujących produktów w magazynie/ pod kątem realizacji zamówienia
Czy produkty są na magazynie?
Tak
Nie
Weryfikacja braków na magazynie
Zlecenie zamówienia na brakujące produkty
Rezerwacja produktów, które znajdują się na stanie
Wybór wydawnictw do klienta z ewidencją zamówienia
Ponowna weryfikacja pod kątem realizacji zamówienia
Czy kompletacja jest możliwa?
Tak
Nie
Ponowna próba kompletacji
Kompletacja rozpoczęta
Oznaczenie kompletacji jako zakończonej
Zmiana statusu zamówienia na „Przyjęte"
Wysłanie wydawnictw do klienta z ewidencją zamówienia